MERCHMAKER™

Start Making Merch Like a Pro.

MANUAL DEL OPERADOR



STAHLS'

Instrucciones de seguridad

Al utilizar tu prensa térmica, debes seguir siempre las precauciones básicas, entre las que se incluyen las siguientes:

1. Lee todas las instrucciones.
2. Utilice la prensa térmica únicamente para el uso previsto.
3. Para reducir el riesgo de descarga eléctrica, no sumerjas la prensa térmica en agua ni en otros líquidos.
4. Nunca tire del cable para desconectarla de la toma de corriente; en su lugar, sujete el enchufe y tire de él para desconectarla.
5. No dejes que el cable entre en contacto con superficies calientes.
6. Deja que la prensa térmica se enfríe por completo antes de guardarla.
7. No utilice la prensa térmica si el cable está dañado o si el equipo se ha caído o ha sufrido daños. Para reducir el riesgo de descarga eléctrica, no desmonte ni intente reparar la prensa térmica. Llévela a un técnico cualificado para que la revise y la repare. Un montaje o una reparación incorrectos podrían aumentar el riesgo de incendio, descarga eléctrica o lesiones a las personas durante el uso del equipo.
8. Este aparato no está destinado a ser utilizado por personas (incluidos los niños) con capacidades físicas, sensoriales o mentales reducidas, o con falta de experiencia y conocimientos, a menos que hayan recibido supervisión o instrucciones sobre el uso del aparato por parte de una persona responsable de su seguridad.
9. Es necesaria una supervisión estrecha de cualquier prensa térmica que utilicen los niños o que se encuentre cerca de ellos. No deje el equipo sin vigilancia mientras esté enchufado.
10. Se pueden producir quemaduras al tocar piezas metálicas calientes.
11. Para reducir el riesgo de sobrecarga del circuito, no utilice otros equipos de alta tensión en el mismo circuito.
12. Si es necesario utilizar un cable alargador, debe emplearse uno con una intensidad nominal de 10 amperios. Los cables con una intensidad nominal inferior pueden sobrecalentarse. Se debe tener cuidado al colocar el cable para que no se pueda tirar de él ni se pueda tropezar con él.
13. Limpie las superficies expuestas con un paño húmedo para evitar la acumulación de polvo, que podría provocar un sobrecalentamiento.
14. El resto de tareas de mantenimiento y reparación deben ser realizadas por un técnico autorizado.

Índice

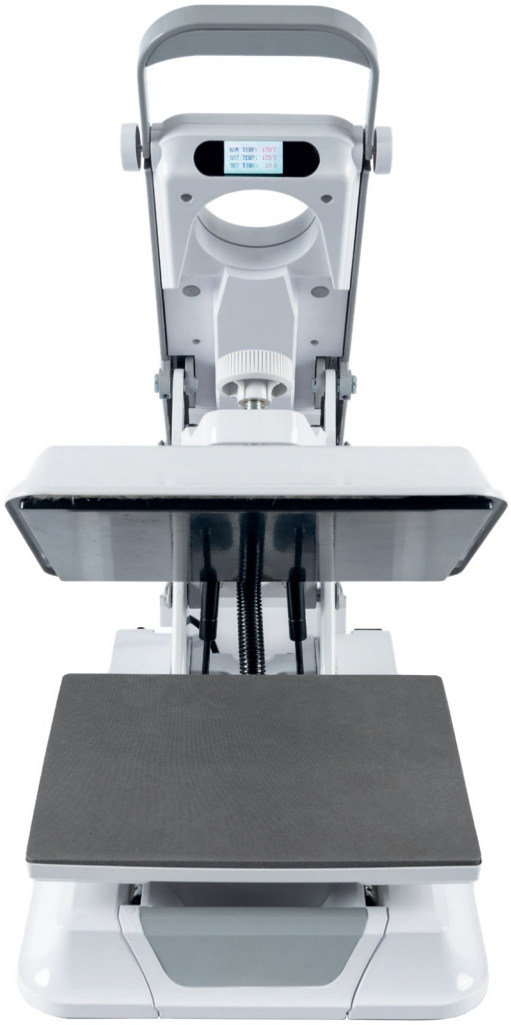

Instrucciones de seguridad 2

Vista general de la máquina 4

Instrucciones de funcionamiento 5-7

Configuración inicial 5
Ajuste de la configuración 6
Impresión con la prensa térmica 6-7

Almacenamiento y transporte 8-9

Lista de piezas de recambio 10

Guía de ubicación de piezas 11

Esquemas eléctricos 12

Contacto 13

MERCHMAKER®

Vista de la máquina

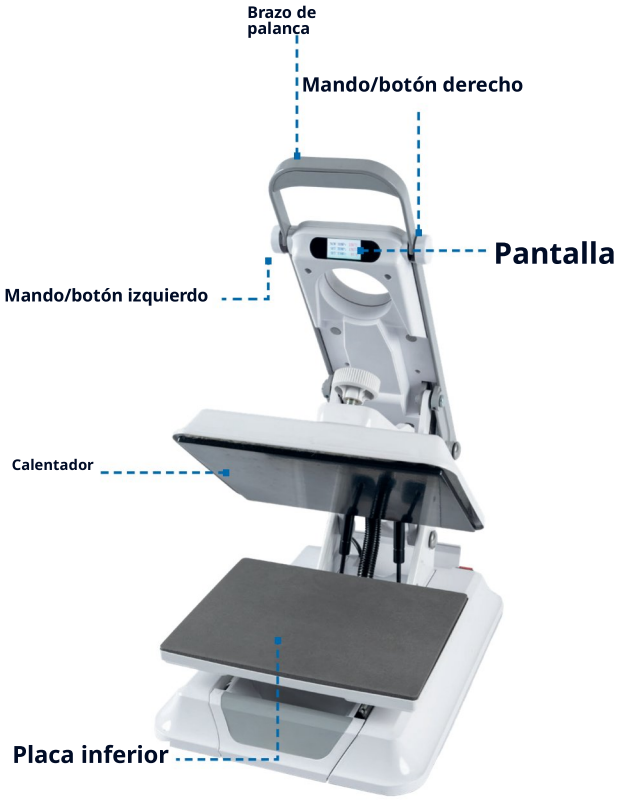

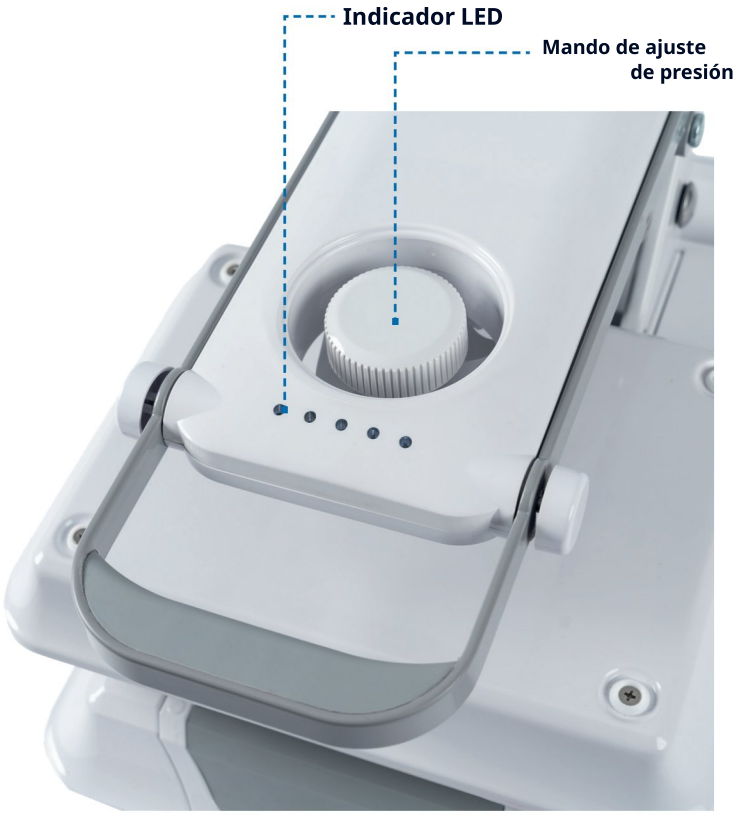

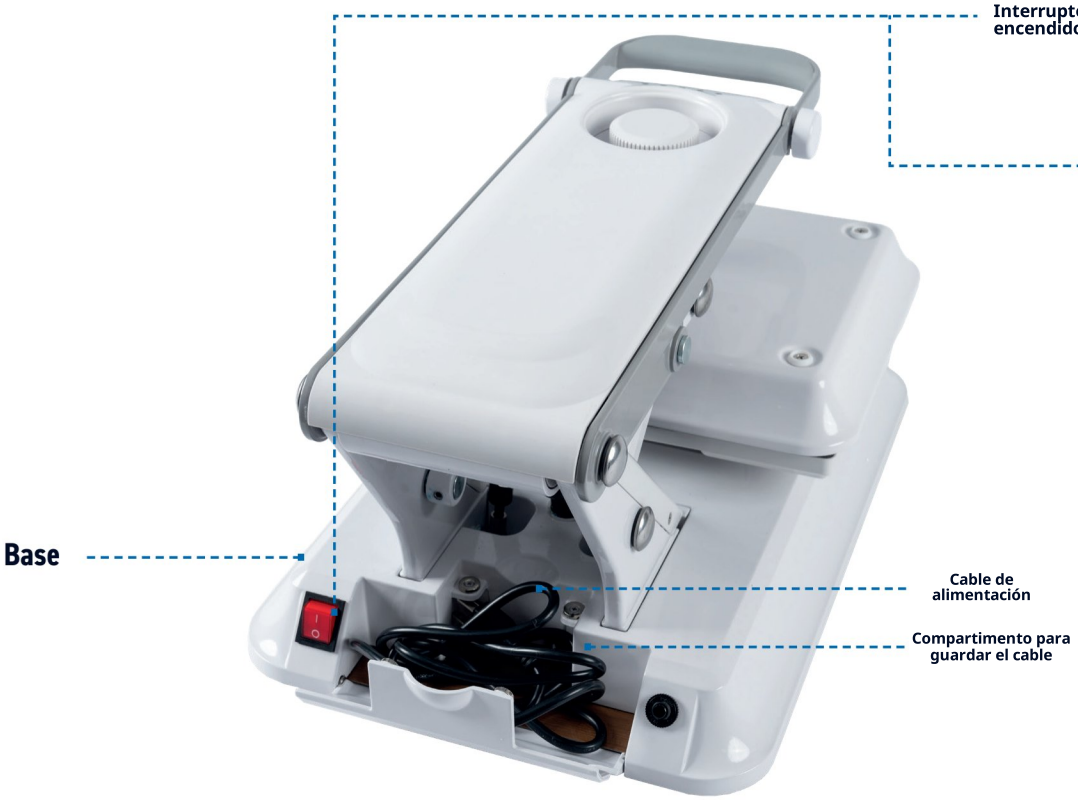

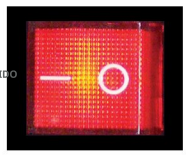

Ajuste de la configuración

- Para evitar quemaduras, no toques la placa calentada durante el uso.

- Mantenga las manos alejadas del calentador de la prensa mientras este se enfría, ya que la presión podría provocar lesiones.

- Mantenga el área de trabajo limpia, ordenada y libre de obstáculos.
  Esta guía se ha elaborado pensando en el usuario. Siga atentamente las instrucciones paso a paso para obtener los mejores resultados:

1. Conecte el cable de alimentación a una toma de corriente de 120 voltios/240 voltios (para la versión de 240 V) debidamente conectada a tierra y con una intensidad mínima de 10 amperios.

- Si se utiliza, se requiere un cable alargador de calibre 16 como mínimo y de 10 amperios.

- El cable de alimentación debe desconectarse antes de limpiar o realizar el mantenimiento de la prensa.

2. Coloque el interruptor de encendido en «ON», situado en la parte trasera de la prensa térmica. Asegúrese de que el brazo de palanca no esté bloqueado y de que el calentador esté completamente desbloqueado (posición abierta).

3. Calibración de la prensa térmica (SOLO si es necesario):

- Asegúrese de que los controles de tiempo y temperatura estén desbloqueados (consulte la sección «Ajustes adicionales del controlador» más abajo).

- Mantenga pulsados los botones izquierdo y derecho a la vez durante 3 segundos para abrir la ventana de calibración que aparece en la pantalla.

- Utilice el mando izquierdo para ajustar la temperatura de calibración y pulse el botón izquierdo para guardar la calibración.

- Mantenga pulsado el botón derecho durante 3 segundos para bloquear los ajustes una vez calibrados.



Ajuste de la configuración

Los ajustes recomendados varían en función del material de la prenda y del tipo de producto de transferencia utilizado. Consulta las instrucciones o especificaciones que acompañan a tu producto de transferencia para conocer los ajustes adecuados de temperatura y tiempo.

Ajustes del controlador

Mantenga**pulsado** el botón derecho durante 3 segundos para bloquear o desbloquear los ajustes de tiempo y temperatura. Esto ayudará al usuario a evitar cambios involuntarios en el tiempo y la temperatura durante el funcionamiento.



Mantenga**pulsado** el botón izquierdo durante 3 segundos para alternar entre °F y °C.



La temperatura se ajusta girando el mando izquierdo hasta el valor deseado. La temperatura se puede ajustar en incrementos de 1 °F/1 °C. Al girar el mando izquierdo en sentido antihorario, la temperatura aumenta.

El tiempo controla la cantidad de calor que se transfiere a la tinta o al adhesivo. El tiempo se ajusta girando el mando derecho hasta el valor deseado. El tiempo se puede ajustar en incrementos de 1 segundo.
Al girar el mando derecho en sentido horario, se aumenta el tiempo.



La presión se ajusta mediante el mando de ajuste de presión (eje central), independientemente del grosor de la prenda.
Al girar el mando de presión en sentido horario, se aumenta la presión. El ajuste de presión controla la presión de baja a alta.

Impresión con la prensa térmica



Desbloquea los ajustes de tiempo y temperatura manteniendo pulsado el mando derecho durante 3 segundos.

Ajusta la temperatura y el tiempo deseados utilizando el mando izquierdo y el derecho, respectivamente.

Mantén pulsado el mando derecho durante 3 segundos para bloquear los ajustes.
Una vez que la prensa térmica haya alcanzado la temperatura establecida, extrae la placa inferior para colocar la prenda sobre ella, centrando la zona de transferencia en la placa para obtener los mejores resultados.

Instrucciones de uso

Extrá la placa inferior, alinea el material de transferencia sobre la prenda que se va a imprimir y empuja la placa inferior hasta el fondo.
Extrá la placa inferior utilizando el deslizador para acceder a la prenda.



Algunos productos de transferencia recomiendan una «preprensado» para calentar y alisar la prenda antes de la impresión. Empuje la placa inferior hasta el fondo y ajuste la presión a la deseada mediante el mando de ajuste de presión; a continuación, baje el brazo de palanca hasta que el calentador se bloquee en la posición de prensado. Levante el brazo de palanca una vez finalizado el «preprensado».



Baje el brazo de palanca completamente hasta que el calentador encaje en la posición de prensado. Esto iniciará la cuenta atrás y el indicador LED de la tapa superior se iluminará según el tiempo ajustado. Al final del ciclo de calor (cuando haya transcurrido el tiempo), sonará un indicador acústico que indicará al usuario que levante el brazo de palanca.

NOTA: Dependiendo del producto de transferencia, es posible que tengas que despegar el soporte de transferencia mientras aún esté caliente, o que sea necesario esperar a que se haya enfriado antes de despegarlo.







Almacenamiento y transporte

ADVERTENCIA: Deja que la prensa térmica se enfríe antes de moverla o guardarla





Enrolle el cable de alimentación y colóquelo en el compartimento de almacenamiento previsto para ello en la parte trasera de la prensa térmica.

Asegúrate de que el brazo de palanca esté en la posición de bloqueo, que la presión esté ajustada al mínimo (mantén un ligero contacto entre la placa inferior y el calentador) y que la placa inferior esté completamente introducida, antes de colocar la prensa térmica en la caja.





Para volver a colocar la prensa térmica en su embalaje original, levántela (mientras se encuentre en posición bloqueada) sujetando con cuidado el extremo del brazo de palanca por la parte trasera y la placa inferior por la parte delantera.

NOTA: Tenga cuidado de no deslizar hacia fuera ni abrir la placa inferior, ni de levantar el brazo de palanca mientras levanta la prensa térmica.

Almacenamiento y transporte





Coloca la prensa en la caja con cuidado, asegurándote de que quede completamente apoyada sobre la espuma del fondo.





Introduce las dos piezas de espuma laterales para sujetar la cubierta del calentador. Coloca la espuma superior para cubrir la prensa térmica y cierra la caja.

NOTA: Cuando la prensa térmica esté almacenada o no se utilice, ajuste la presión al mínimo imprescindible (mantenga un ligero contacto entre la placa inferior y el calentador) para reducir la acumulación de presión entre las piezas.

Lista de piezas de recambio

N.º DE ARTÍCULO	NOMBRE DE LA PIEZA	N.º DE PIEZA	CANTI-DAD
1	Base del PROYECTO 1515	3-1355	1
2	PROYECTO 1515 Aleta	3-1356	2
3	PROYECTO 1515 Cubierta para cables	3-1357	1
4	PROYECTO 1515 Moldura de la platina inferior	3-1358	1
5	PROYECTO 1515: Placa inferior	3-1359	1
6	PROYECTO 1515 Brazo del calentador	3-1360	1
7	PROYECTO 1515: Biela	3-1361	2
8	PROYECTO 1515 Calentador	5-1000-1	1
9	PROYECTO 1515 Brazo de palanca	3-1362	1
10	PROYECTO 1515 Cubierta de aletas	3-1363	2
11	PROYECTO 1515 Cubierta de platina	3-1364	1
12	Mando de presión	1-2709	1
13	Tapa superior	3-1365	1
14	Tapa inferior	3-1366	1
15	Guía de luz 15×15	1-2706-1	1
16	Lente	1-2707	1
17	Mando de control	1-2743	2
18	Arandela distanciadora	2-1006-127	4
19	Arandela blanca de plástico para la cubierta del calentador de acabado	1-2720	4
20	PROYECTO 1515 Placa base	3-1367	1
21	Lámina aislante para calefactor	1-2744	1
22	PROYECTO 1515 Funda para calefactor	3-1368	1
23	Pata de goma	1-2710	4
24	Almohadilla de silicona negra 15 x 15 x 0,25	1-2745	1
25	Pata de goma pequeña	1-2711	2
26	Tapa de goma	-	1
27 a	Disyuntor de 20 A (120 V, versión estadounidense)	1-2746	1
27 b	Disyuntor de 10 A (versión de 230 V para la UE/Reino Unido y 240 V para EE. UU.)	1-2728	1
28	Interruptor de encendido	1-2729	1
29	Placa de alimentación 1515 con cable flexible de 50"	1-2727-1	1
30	Cables de alimentación sueltos (1600 mm de longitud, , 3 clavijas, 0,35" de diámetro, 10 A/250 V) EE. UU.	1-2747	1
	Cables de alimentación sueltos (1600 mm de longitud, , 3 clavijas, 0,35" de diámetro, 10 A/250 V) Reino Unido	1-2748	1
	Cables de alimentación sueltos (1600 mm de longitud, , 3 clavijas, 0,35" de diámetro, 10 A/250 V) EURO	1-2749	1
31	Placa de circuito impreso de pantalla	1-2726	1
32	Kits de cables 1515l	1-2750	1
33	Triac 1515, 16" de largo	1-2751	1
34	Tornillo de cabeza Phillips plana « » de acero inoxidable 18-8 pasivado, avellanado a 82 grados, rosca 8-32 18, , 5/16" de longitud, con muesca inferior	-	18
35	Tornillo de cabeza plana Phillips autorroscante para metal, de acero zincado « », rosca 4-40, 1/4" de longitud	-	3
36	Tornillo Phillips de cabeza plana de acero inoxidable 316, , superresistente a la corrosión, rosca 8-32, tamaño 13, , 5/16" de longitud	-	13
37	Tornillo Phillips de cabeza plana de acero inoxidable 316	-	2
38	Tornillo de cabeza hueca de acero inoxidable 0,250-20 x 0,750	-	8
39	Tapa de cubo de 1/2"	1-2714	4

N.º DE ARTÍCULO	NOMBRE DE LA PIEZA	N.º DE PIEZA	CANTIDAD
40	Espaciador de goma 0,5 de diámetro exterior x 0,23 de diámetro interior x 0,1875	-	2
41	Tornillo de fijación de punta cóncava de acero inoxidable 18-8, , rosca 8-32, 1/8" de longitud	-	1
42	PROYECTO 1515: Pasador de horquilla para cubierta de cable	1-2752	1
43	Tornillo de cabeza plana con cabeza de pan de acero zincado, tipo « », rosca 6-32, 3/4" de longitud	-	2
44	Tuerca hexagonal de acero de baja resistencia según especificación militar, con rosca de 6-32, MS35649-262	-	2
45	PROYECTO 1515 Pasador de horquilla	-	4
46	PROYECTO 912 Horquilla de 1,25 pulgadas	-	2
47	Tornillo de fijación, 1/4"-20 x 1/4"	-	7
48	Juego de husillo y casquillo	1-2753	1
49	Tornillo Phillips de cabeza plana de acero inoxidable 316, superresistente a la corrosión, rosca 4-40, tamaño 2, 1/4" de longitud	-	2
50	Tornillo de cabeza hueca, 5/16"-18 x 4"	3-1011-315	1
51	Tornillos autorroscantes de cabeza redondeada para metal, acero zincado, rosca 10-24 de 4 hilos, 1" de longitud	-	4
52	Tornillos de cabeza redondeada con rosca formadora tipo Phillips « » para plástico, de acero galvanizado, tamaño 4, , 1/4" de longitud	-	4
53	Pasador de palanca 15x15	1-2754	1
54	Tornillo de cabeza plana Phillips de acero inoxidable 18-8 pasivado, avellanado a 82 grados, rosca de 1/4"-20, 1-3/8" de longitud	-	1
55	Tornillo Phillips de cabeza plana de acero galvanizado, rosca 6-32, 3/8" de longitud	-	10
56	Imán de neodimio en forma de anillo, 1/2 pulgada de diámetro exterior x 1/8 pulgada de grosor	1-2722	2
57	Imán de neodimio en forma de anillo, 3/8" de diámetro exterior x 1/8 pulgada de grosor	1-2723	1
58	Arandela de acero zincado M4-D12 x 3 mm	1-2725	2
59	Heyco 1848	-	1
60	Conducto flexible de 1/2" de diámetro y 7" de longitud, color negro	1-2719	1
61	Accesorio para conducto metálico 0,500 HG	1-2716	2
62	Casquillo de brida de 0,5 pulgadas	-	10
63	Arandela PROJECT 15x15 de 0,25 pulgadas	-	2
64	Perno de bola para resorte de gas, longitud total de 1,19"	1-2715	4
65	Accesorio terminal para resorte de gas, casquillo esférico	1-2718	4
66	Resorte de gas, 90 libras de fuerza, longitud extendida de 5,9"	1-2755	2
67	Discos térmicos	1-2733	1
68	Interruptor proximétrico Firecracker 1515, longitud 15"	1-2756	1
69	Sonda de temperatura 1515	1-2721	1
70	Arandela de teflón	-	2
71	Juego de guías para cajones de 8 pulgadas	1-2757	1
72	Filtro de 10 amperios	1-2799	1
73	Tornillos Phillips de cabeza plana de acero inoxidable 316, , rosca M3 x 0,50 mm, 5 mm de longitud	-	4
74	Aislamiento de lana 1515	-	1

Guía de ubicación de piezas

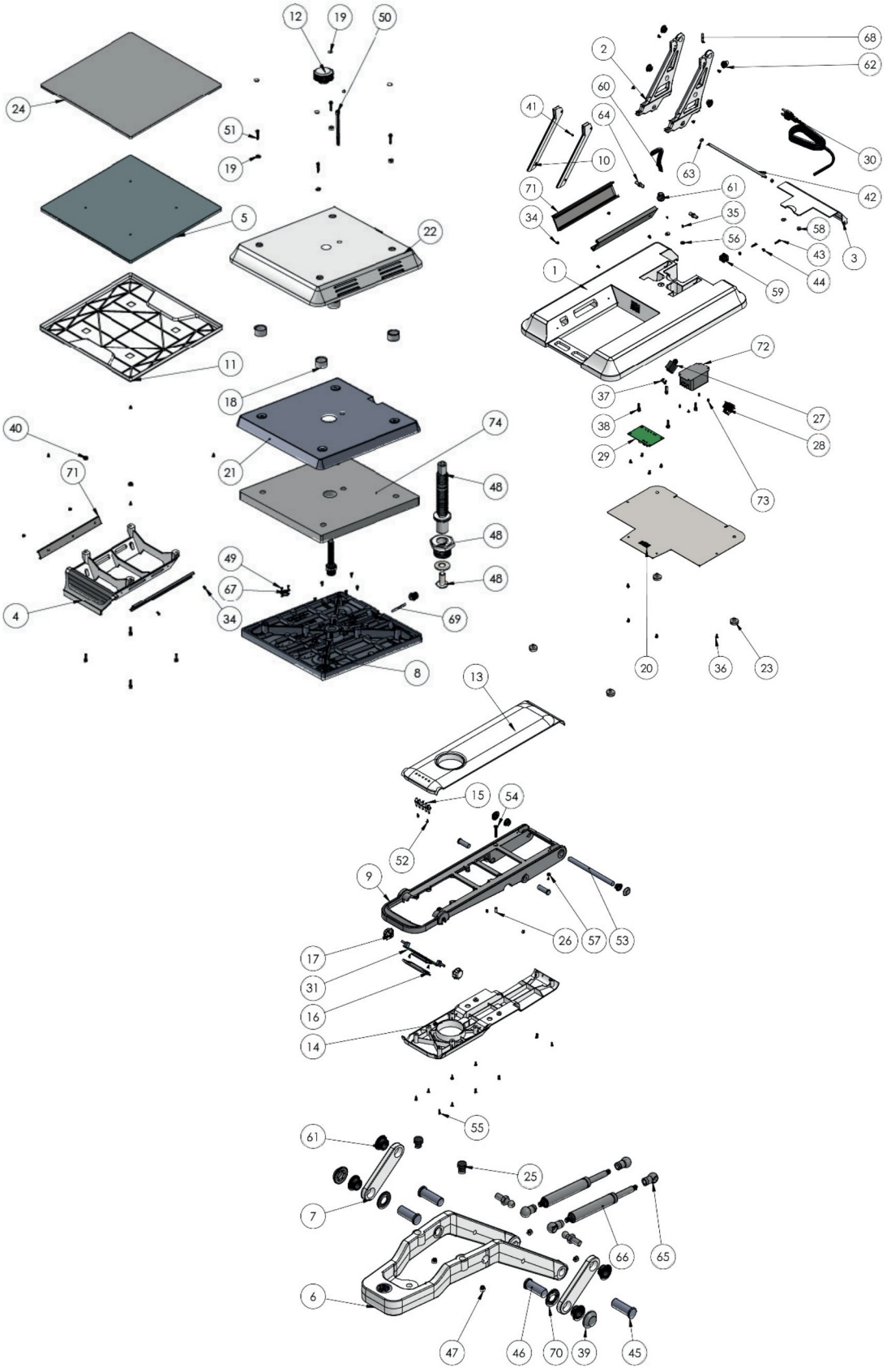

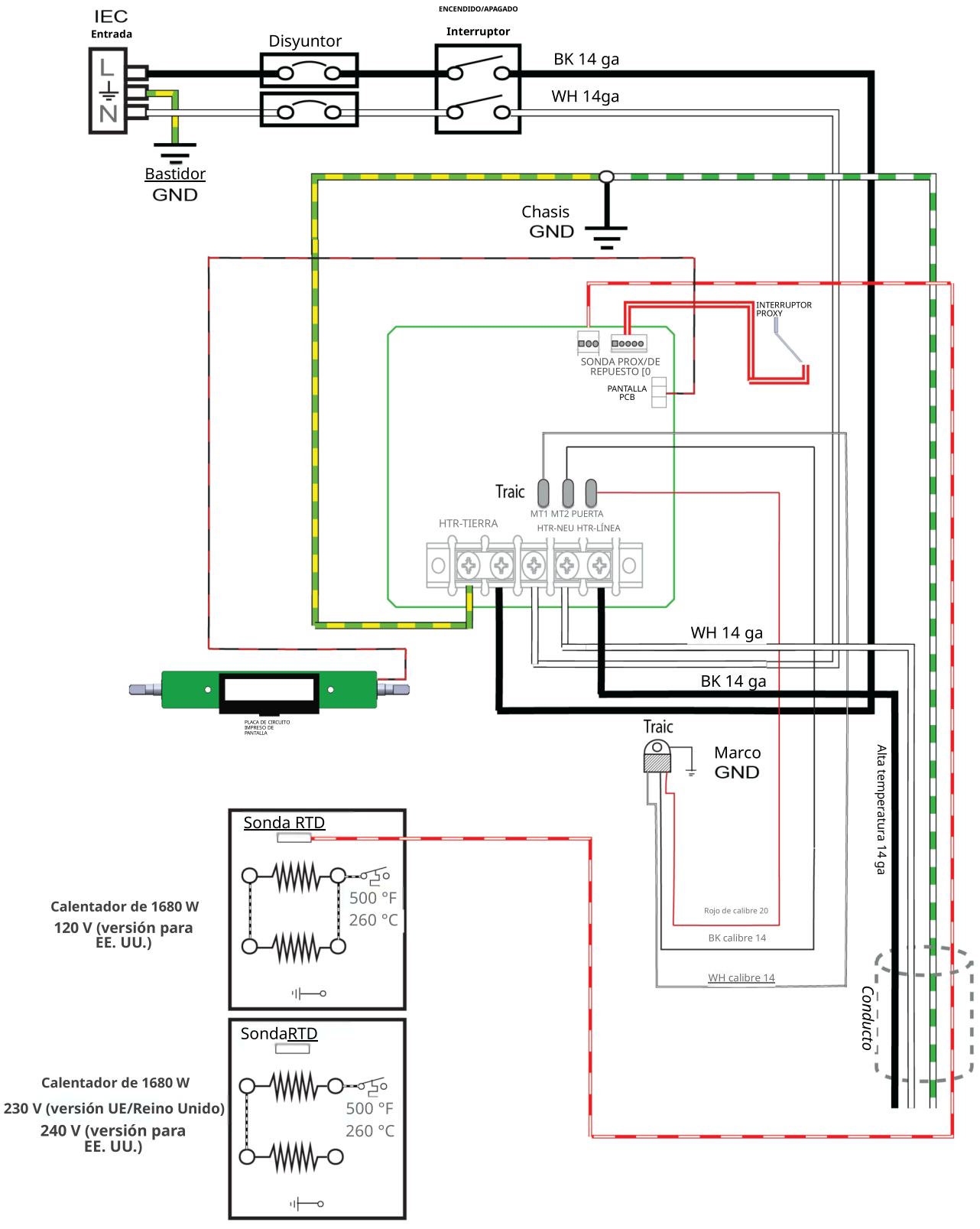
IEC
Entrada
L
N
Disyuntor
ENCENDIDO/APAGADO
Interruptor
BK 14 ga
WH 14ga
Bastidor
GND
Chasis
GND
INTERRUPTOR PROXY
SONDA PROX/DE REPUESTO [0
PANTALLA PCB
Traic
MT1 MT2 PUERTA
HTR-TIERRA
HTR-NEU HTR-LÍNEA
WH 14 ga
BK 14 ga
PLACA DE CIRCUITO IMPRESO DE PANTALLA
Traic
Marco
GND
Alta temperatura 14 ga
Sonda RTD
500 °F
260 °C
Rojo de calibre 20
BK calibre 14
WH calibre 14
Conducto
Calentador de 1680 W
120 V (versión para EE. UU.)
SondaRTD
500 °F
260 °C
Calentador de 1680 W
230 V (versión UE/Reino Unido)
240 V (versión para EE. UU.)

DIRECTIVA DE MAQUINARIA, DIRECTIVA DE COMPATIBILIDAD ELECTROMAGNÉTICA CERTIFICADO DE CONFORMIDAD

Se ha inspeccionado el expediente técnico de la empresa que se menciona a continuación y se ha completado con éxito la auditoría.

Se han tomado como referencia para estos procesos la Directiva sobre máquinas 2006/42/CE y la Directiva sobre compatibilidad electromagnética 2014/30/UE.

Nombre de la empresa	: **Rongxing (Xi'an) Mechanical Technology Co., Ltd**
Dirección de la empresa	: 2.ª planta (fábrica), edificio n.º 9, Parque Industrial Electrónico de China en Xi'an, n.º 1288, calle Caotan n.º 10, Distrito de Desarrollo Económico y Tecnológico de Xi'an, ciudad de Xi'an, provincia de Shaanxi, China, código postal 710018
Directivas y anexos relacionados	: **2006/42/CE, Directiva sobre máquinas / Anexo VIII** **2014/30/UE Directiva sobre compatibilidad electromagnética / Anexo II**
Normas relacionadas	: **EN ISO 12100:2010, EN 60204-1:2018, EN IEC 61000-6-2:2019** **EN IEC 61000-6-4:2019, EN 60335-1:2012**
Nombre del producto	: **Prensa térmica**
N.º de informe y fecha	: TCF-HYY-21421
Marca/modelo/tipo del producto	: MM912, MM15
Número de certificado	: **M.2026.206.C139695**
Fecha de evaluación inicial	: 29/04/2026
Fecha de registro	: 30/04/2026
Fecha/N.º de reemisión	:–
Fecha de caducidad	: **29/04/2031**

UDEM Centro Internacional de Certificación
Centro de Formación y Auditoría
San. y Tic. S.A.
Director general

La validez del certificado puede comprobarse a través de www.udem.com.tr. Una vez completada la declaración CE de conformidad, su uso es responsabilidad exclusiva del fabricante. Este certificado sigue siendo propiedad de UDEM Uluslararası Belgelendirme Denetim Eğitim Merkezi San. ve Tic. A.S., a quien debe devolverse cuando así se solicite. La empresa mencionada anteriormente deberá conservar una copia de este certificado durante 15 años a partir de la fecha de registro del mismo. Este certificado solo cubre los productos indicados anteriormente y se deberá notificar a UDEM Uluslararası Belgelendirme Denetim Eğitim Merkezi San. ve Tic. A.S. en caso de que se produzca cualquier cambio en los productos.

Dirección: Mutlukent Mahallesi, calle 2073 (antigua calle 93), n.º 10, Çankaya, Ankara - TURQUÍA
Teléfono: +90 0312 443 03 90
Correo electrónico: info@udem.com.tr www.udem.com.tr



CONTÁCTANOS

Asistencia en garantía y atención al cliente

info@stahls.de

Web
stahlseurope.com

MerchMaker
Empieza a crear productos promocionales como un profesional.

STAHLS

Este documento incluye varias marcas registradas y describe equipos protegidos por numerosas patentes propiedad de GroupeSTAHL y/o sus filiales. GroupeSTAHL hace valer sus derechos para proteger esta propiedad intelectual. ©2022

REV. 0624